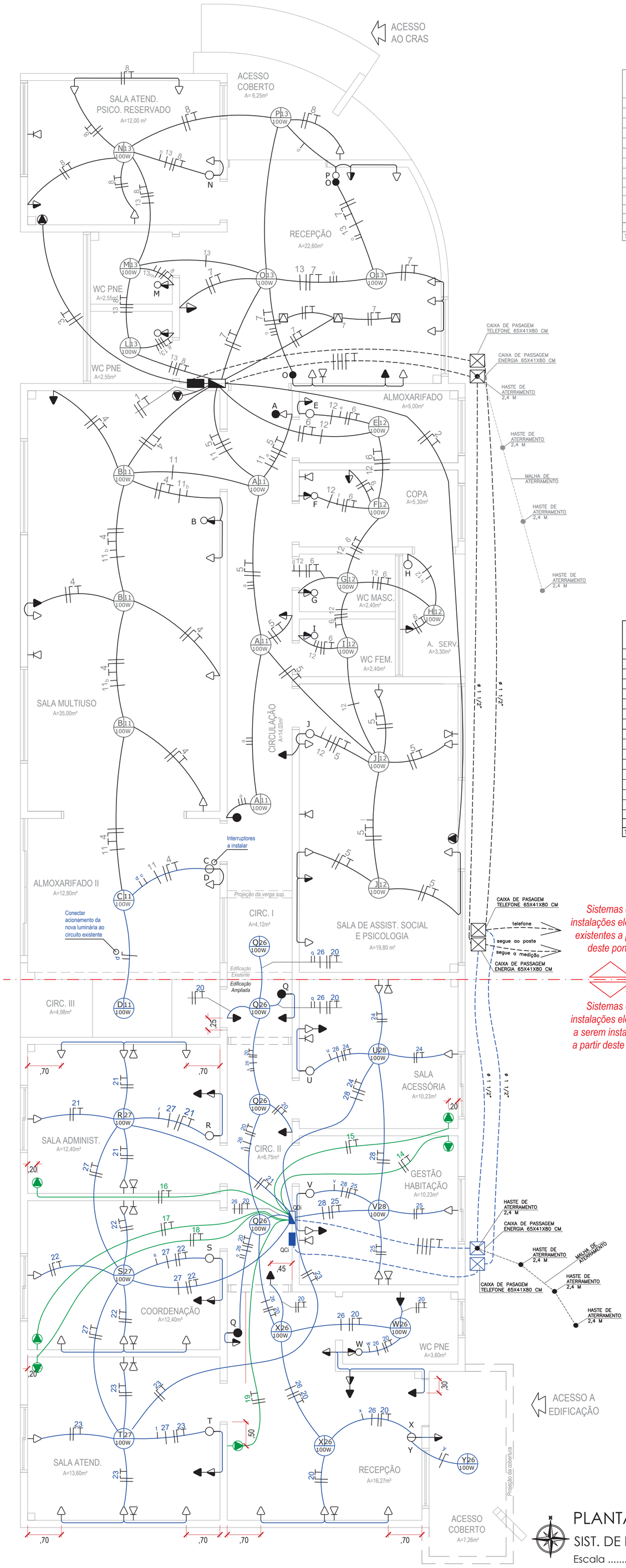

QUADRO DE PREVISÃO DE CARGAS - QCD GERAL
Edificação Existente do Cras

Nº DO CIRC.	ILUM. (w)	T.U.G (W)		T.U.E (W)		TOTAL (W)	FIO mm²	DISJ. A	FASE	DESCRIÇÃO
	100	100	600	1300	2700					
1					01	2700	2,5	20	A	CONDICIONADOR DE AR 22000 BTU
2					01	2700	2,5	20	B	CONDICIONADOR DE AR 22000 BTU
3				01		1300	2,5	16	C	CONDICIONADOR DE AR 12000 BTU
4		06	02			1800	2,5	16	A	TOMADAS SALA MULTIUSO
5		08	02			2000	2,5	16	B	TOMADAS SALA DE ASSIST. E PSICO.
6		05	01			1100	2,5	16	C	TOMADAS ALMOX. COPA E WCs COLETIVO
7		10	02			2200	2,5	16	A	TOMADAS RECEPÇÃO
8		07	01			1300	2,5	16	B	TOMADAS S.AT. FAMILIAR E WCs PNE
9								25	C	RESERVA
10								16	A	RESERVA
11	08					800	1,5	10	B	ILUMINAÇÃO SALA MULTIUSO, CIRCULAÇÃO
12	07					700	1,5	10	C	ILUM. ALMOX. COPA, ASSIST. E PSICO, WCs
13	06					600	1,5	10	A	ILUM. S.AT. FAMILIAR WCs PNE E RECEPÇAO
						17200	10,0	40	ABC	DISJUNTOR DR GERAL
TOTAL						17200	10,0	40	ABC	DISJUNTOR GERAL

DIAGRAMA UNIFILAR QCD GERAL
Edificação Existente do Cras

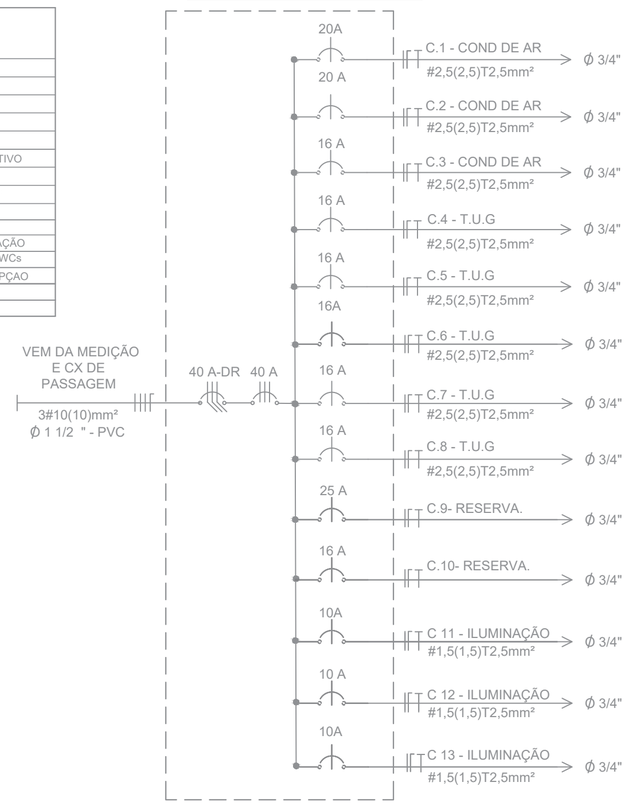

QUADRO DE PREVISÃO DE CARGAS - QCD GERAL
Edificação Ampliada

Nº DO CIRC.	ILUM. (w)	T.U.G (W)		T.U.E (W)		TOTAL (W)	FIO mm²	DISJ. A	FASE	DESCRIÇÃO
	100	100	600	1300	2700					
14				01		1300	2,5	16	A	CONDICIONADOR DE AR 12000 BTU
15				01		1300	2,5	16	B	CONDICIONADOR DE AR 12000 BTU
16				01		1300	2,5	16	C	CONDICIONADOR DE AR 12000 BTU
17				01		1300	2,5	16	A	CONDICIONADOR DE AR 12000 BTU
18				01		1300	2,5	16	B	CONDICIONADOR DE AR 12000 BTU
19				01		1300	2,5	16	C	CONDICIONADOR DE AR 12000 BTU
20		15				1500	2,5	16	A	TOMADAS CIRC. I E II, RECEP., WC Pne E ACESSO
21		07				700	2,5	16	B	TOMADAS SALA ADMINISTRAÇÃO
22		07				700	2,5	16	C	TOMADAS SALA COORDENAÇÃO
23		07				700	2,5	16	A	TOMADAS SALA ATENDIMENTO
24		04				400	2,5	16	B	TOMADAS SALA ACESSÓRIA
25		05				500	2,5	16	C	TOMADAS GESTÃO HABITAÇÃO
26	08					800	2,5	10	A	ILUM. CIRC. I E II, RECEPÇÃO, WC Pne E ACESSO
27	03					300	2,5	10	B	ILUM. SALAS ADM., COORDENAÇÃO E ATENDIM.
28	02					200	2,5	10	C	ILUM. SALAS ACESSÓRIA E GESTÃO HABITAÇÃO
29								25	A	RESERVA
30								16	B	RESERVA
						13600	10,0	40	ABC	DISJUNTOR DR GERAL
TOTAL						13600	10,0	40	ABC	DISJUNTOR GERAL

DIAGRAMA UNIFILAR QCD GERAL
Edificação Ampliada

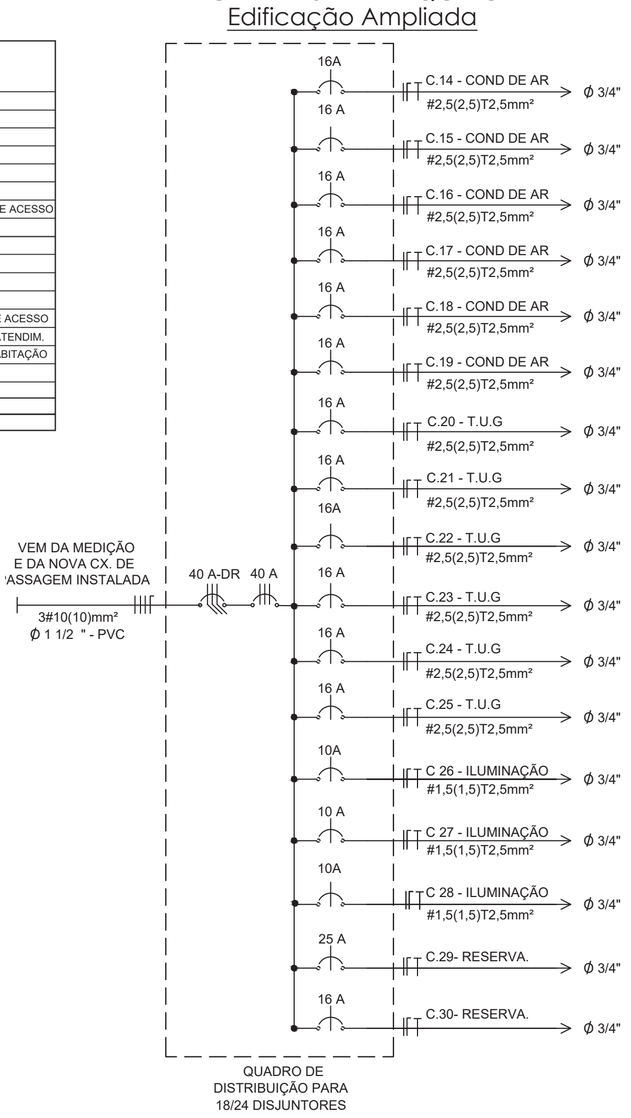

OBSERVAÇÕES E APROVAÇÃO:

****** LER ATENTAMENTE O MEMORIAL DESCRITIVO ANEXO***

DETALHE CAIXA DE PASSAGEM

DETALHE MALHA DE ATERRAMENTO

QUADRO DE SIMBOLOGIAS E LEGENDAS

- INTERRUPTOR TIPO SIMPLES, COM 1 TECLA, h=110cm
- INTERRUPTOR TIPO SIMPLES, COM 2 TECLAS, h=110cm
- INTERRUPTOR TIPO PARALELO, COM 1 TECLA, h=110cm
- INTERRUPTOR TIPO INTERMEDIÁRIO, COM 1 TECLA, h=110cm
- TOMADA BAIXA h= 30cm DO PISO
- TOMADA MÉDIA h= 110cm DO PISO
- TOMADA ALTA h= 220cm DO PISO
- TOMADA NO PISO
- TOMADA PARA TELEFONE h=30cm DO PISO
- TOMADA 20A PARA AR CONDICIONADO h=240cm DO PISO OU 35cm DO TETO
- PONTO DE LUZ NO TETO C/ INDICAÇÃO DE CIRC. E POTENCIA (EXISTENTE)
- PONTO DE LUZ NO TETO C/ INDICAÇÃO DE CIRC. E POTENCIA (A INSTALAR)
- QUADRO DE COMUNICAÇÃO - INTERNET / TELEFONIA (EXISTENTE)
- QUADRO DE COMUNICAÇÃO - INTERNET / TELEFONIA (A INSTALAR) - QCi
- QUADRO MEDIDOR
- QUADRO DE DISTRIBUIÇÃO (EXISTENTE)
- QUADRO DE DISTRIBUIÇÃO (A INSTALAR) - QDi
- CAIXA DE PASSAGEM (EXISTENTE)
- CAIXA DE PASSAGEM 30X40X30 (A INSTALAR)
- POSTE EXISTENTE
- ELETRODUTOS SUBTERRÂNEO (EXISTENTE)
- ELETRODUTOS SUBTERRÂNEO (A INSTALAR)
- ELETRODUTOS INSTALAÇÃO ELÉTRICA (CIRCUITOS EXISTENTES)
- ELETRODUTOS INSTALAÇÃO ELÉTRICA (CIRCUITOS A INSTALAR)
- ELETRODUTOS INSTALAÇÃO ELÉTRICA A/C (CIRCUITOS A INSTALAR)
- DISJUNTOR UNIPOLAR (CORRENTE INDICADA)
- DISJUNTOR TRIPOLAR (CORRENTE INDICADA)
- DISJUNTOR TRIPOLAR - DR (DISJUNTOR DIFERENCIAL RESIDUAL)
- CONDUTOR FASE NO INTERIORDO ELETRODUTO
- CONDUTOR NEUTRO NO INTERIOR DO ELETRODUTO
- CONDUTOR RETORNO NO INTERIOR DO ELETRODUTO
- CONDUTOR TERRA NO INTERIORDO ELETRODUTO

PLANTA BAIXA ELÉTRICO
SIST. DE INSTALAÇÕES ELÉT. DE BAIXA TENSÃO
Escala 1/50

PROJETO ELÉTRICO

RESP. TÉCNICO :
CARLOS AUGUSTO SCUSSEL:05153575969
Assinado de forma digital por CARLOS AUGUSTO SCUSSEL:05153575969 Dados: 2025.11.13 11:44:21 -03'00'
CARLOS AUGUSTO SCUSSEL
Arquiteto e Urbanista - CAU nº A151733-3

PROJ. E GRAFICAÇÃO:
CARLOS AUGUSTO SCUSSEL
Arquiteto e Urbanista - CAU nº A151733-3

PROPRIETÁRIO:
MUNICÍPIO DE COCAL DO SUL
CNPJ: 95.778.056/0001-88

ENDEREÇO :
RUA JAIME ELIAS E RUA SILVESTRO BORTOLATTO, SN, BAIRRO JD. ITÁLIA - COCAL DO SUL - SC

CONTEÚDO:
PLANTA BAIXA - SISTEMA DE INSTALAÇÕES ELÉTRICAS DE BAIXA TENSÃO - DETALHAMENTOS

PRANCHA: 01/01

ESCALA:	DATA:	REV.:	OBRA:
INDICADA	AGO / 2025	00	AMPLIAÇÃO E REFORMA - GESTÃO CRAS & CAD.ÚNICO

ÁREA CONST. EXISTENTE (REFORMA):	ÁREA CONSTRUÍDA A AMPLIAR:	ÁREA CONSTRUÍDA TOTAL:
165,30 m²	110,27 m²	275,57 m²

OBSERVAÇÕES DE PROJETO: